DLミニスクリーンノズルKS-10

1131800

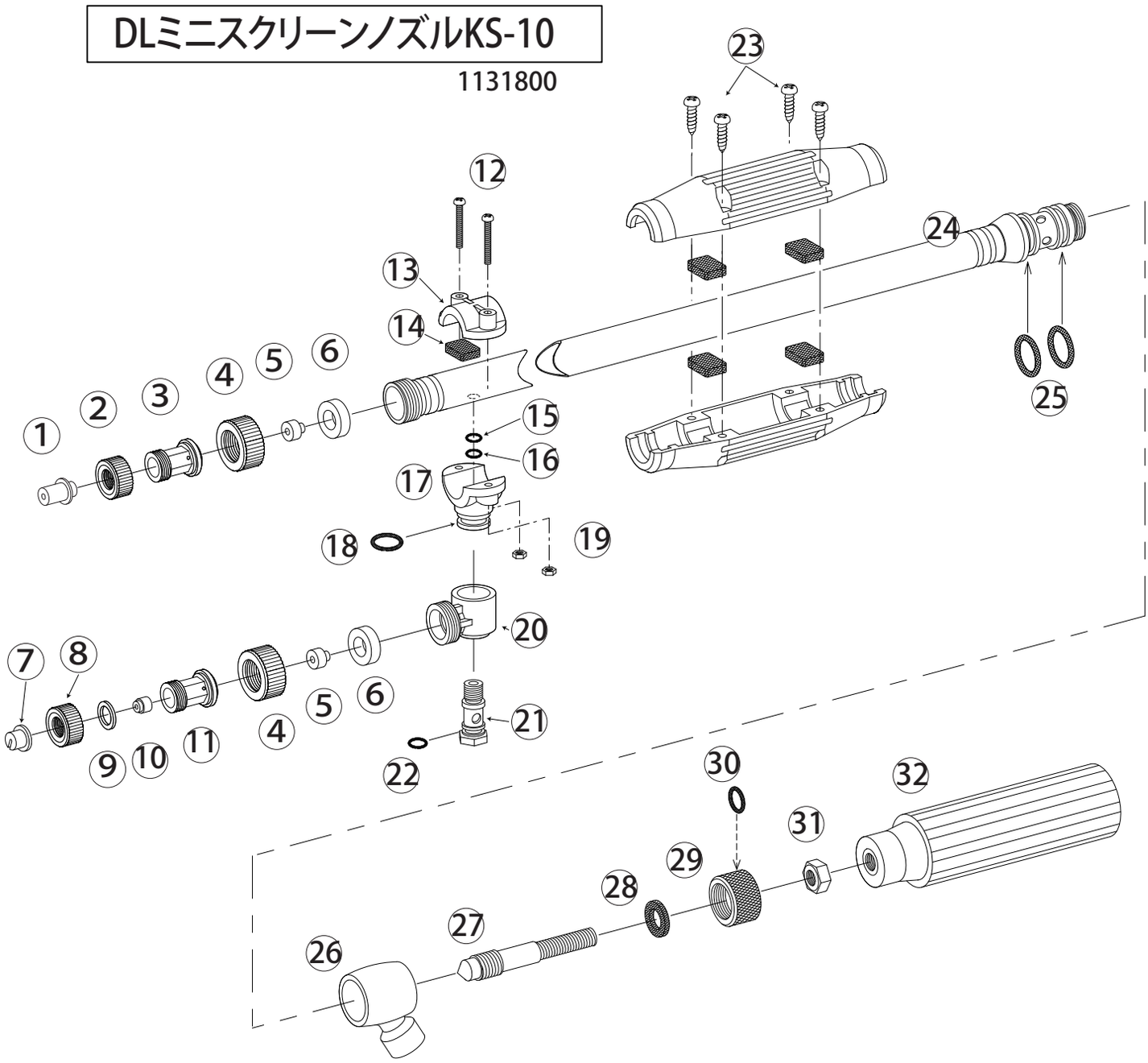

1131800　　DLミニスクリーンノズルKS-10

No.	コード番号	部品名称	個数		備　考
1	1131801	主噴口	1		
2	1149001	キャップ	1		緑
3	1131802	噴口本体	1		オリフィスφ1.6付
4	1128003	キャップ	2		黒
5	1131803	ホルダー用中子	2		
6	1266202	パッキン	2		15.5x10x4
7	1131805	副ノズル	1		
8	1152001	キャップ	1		ピンク
9	1131806	副ノズルパッキン	1		14x9.5x1.5
10	1131807	ホルダー用中子	1		
11	1131808	噴口本体	1		オリフィスφ1.8付
12	1127613	ビス	2		M3.5x25
13･14	1127610	樹脂カバー	1		ゴム板付
14	1131809	ゴム板	1		
15	3100300	Oリング	1		P－7
16	1127602	パッキン	1		10x7x0.5
17･18	1127603	副ノズル取付台	1		Oリング付

No.	コード番号	部品名称	個数		備　考
18	3100900	Oリング	1		P-12
19	1127612	ナット	2		M3.5
20	1127604	副ノズル本体	1		
21･22	1127113	副ノズル取付軸（短）	1		Oリング付
22	3100400	Oリング	1		P－8
23	1114507	中間握り	1		(17x17黒)ゴム板、ビス付
23～25	1131810	本体パイプ一式	1		握り、Oリング付
25	3101000	Oリング	2		P－14
26	1131811	水入口胴	1		
27	1131812	ニードル	1		
28～30	1131813	グランド(完)	1		Oリング、パッキン付
28	1131814	パッキン	1		16x9x2
30	3100500	Oリング	1		P-9
31	1114910	M８ナット	1		
32	1114004	手元握り	1		(M８黒)