スライダー畦畔ＳＧ-５５０型

1128200

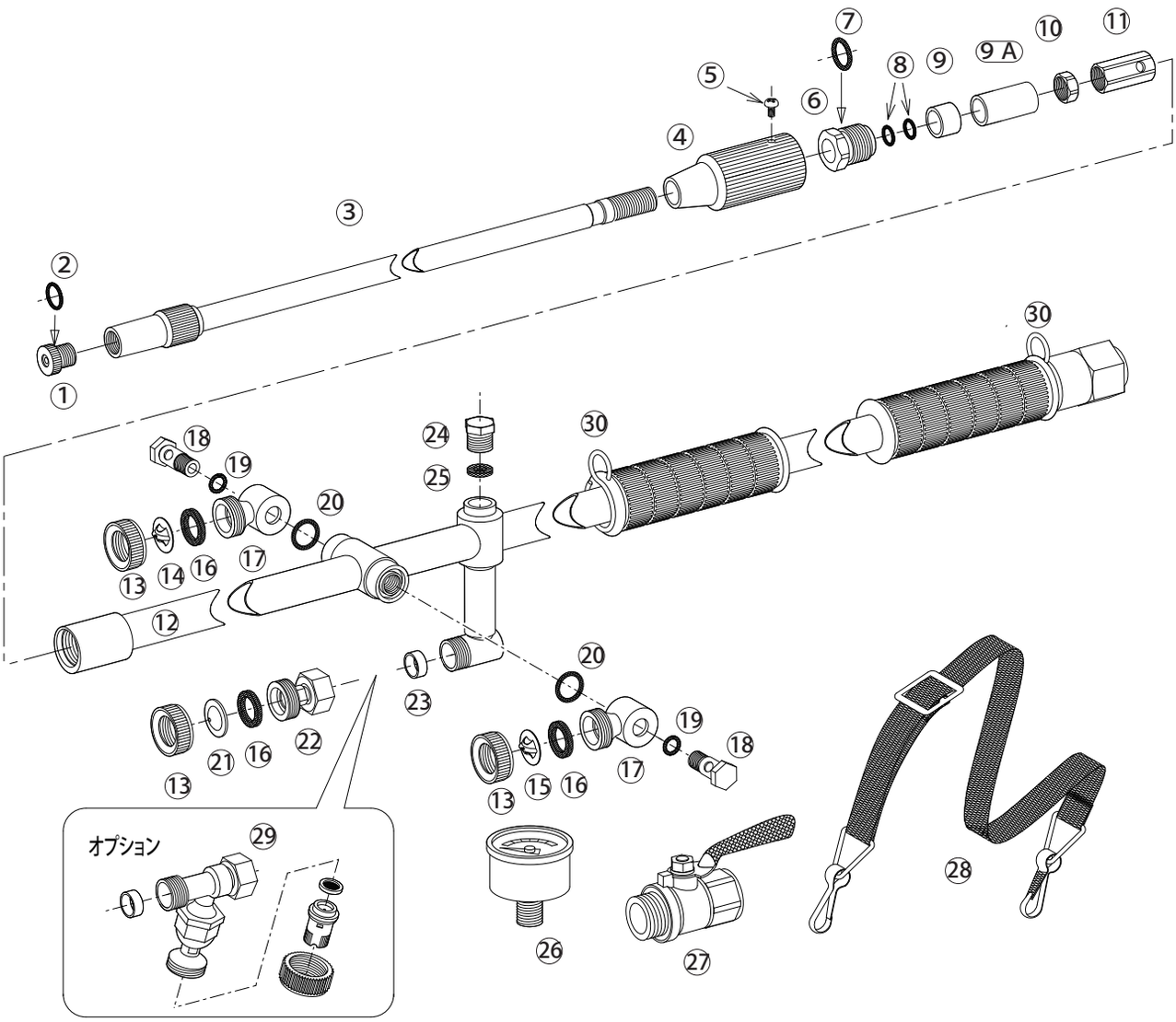

1128200　スライダー畦畔ＳＧ-５５０型

No.	コード番号	部品名称	個数		備　考
1･2	1105901	噴口	1		穴径･･･φ4.0　Oリング付
2	3100600	Oリング	1		Ｐ-１０
3	1128102	伸縮パイプ元金具付	1		
4	1128109	ストッパー用グリップ	1		
5	1114408	ビス	1		Ｍ４x５
6･7･8	1128103	ストッパー雄金具（完）	1		Oリング付
7	3101100	Oリング	1		Ｐ-１６
8	3109600	Oリング	2		Ｓ-１４
9	1128111	ショック防止リング	1		
9A	1128110	保護カラー	1		
10	1128104	伸縮パイプ用ロックナット	1		
11	1128105	伸縮パイプ用元女金具	1		
1～11	1128201	伸縮パイプ一式	1		噴口付
12	1128106	本体パイプ（完）	1		グリップ付
13	1101204	キャップ	3		(第二、三、四用)
14	1118207	ワイド噴板	1		１-２０（第四用)

No.	コード番号	部品名称	個数		備　考
15	1105703	ワイド噴板	1		１-１(第三用)
16	1101203	パッキン	3		(第二、三、四用) 18.5x10x1.5
17	1128107	副ノズル本体	2		（第三、四用)
18･19	1128108	副ノズル取付軸（完）	2		Oリング付（第三、四用）
19	3100300	Oリング	2		Ｐ-７
20	3100900	Oリング	2		Ｐ-１２
21	1101201	噴板	1		穴径･･･φ１.８(第二用)
22	1127014	副ノズル自在金具	1		(第二用)
23	1105603	自在金具用シートパッキン	1		
24	1128410	圧力計用盲栓	1		
25	1128018	圧力計用パッキン	1		12x8x2
26	1128017	圧力計	1		φ４０x５.０MPa
27	2411400	コック	1		１３mm
28	1127007	肩掛バンド	1		
29	1108400	ＳＧアダプター一式			
30	1128013	吊環	2		