エアー用ホースリール

4205000

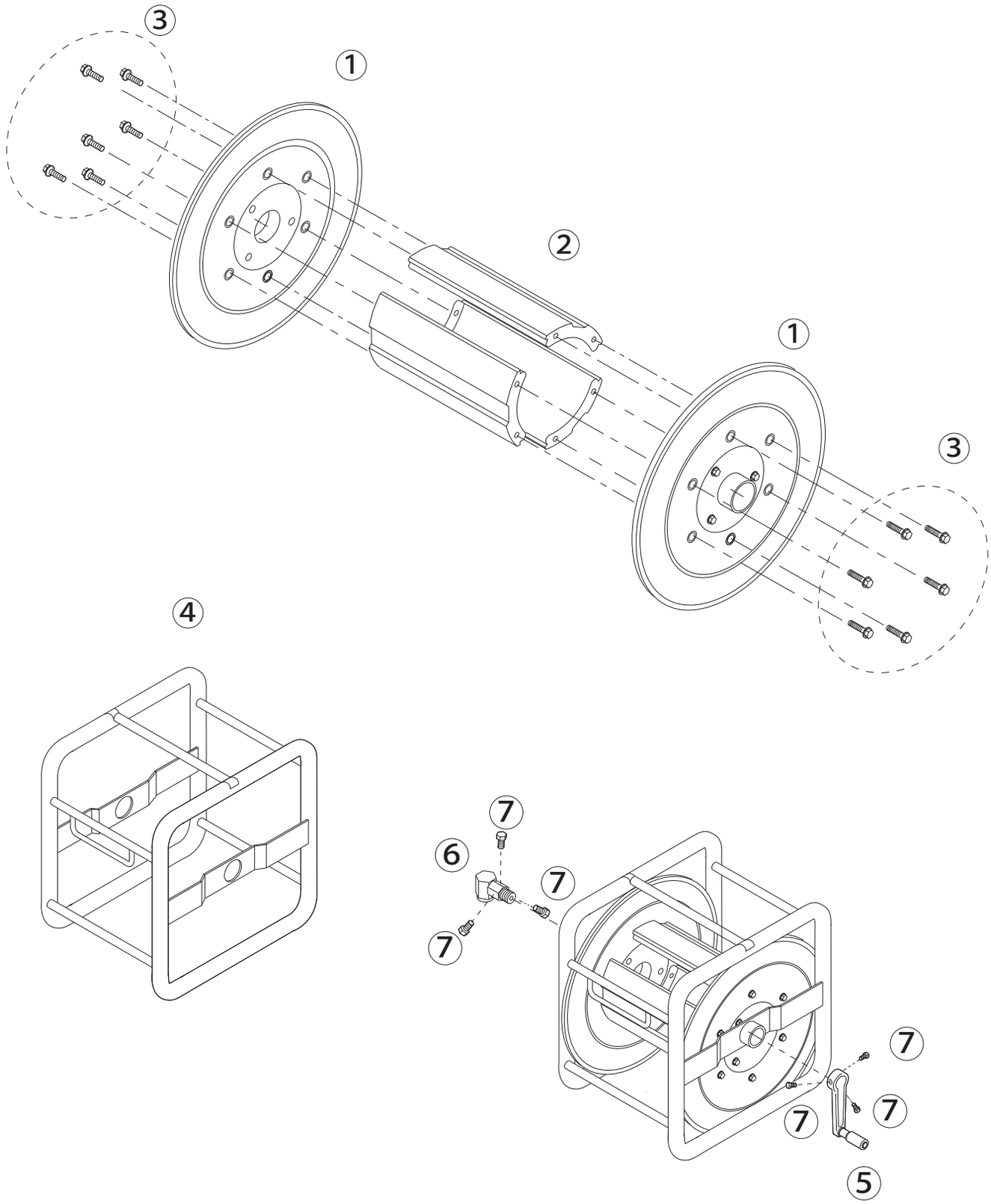

No.	コード番号	部品名称	個数		備　考
1	4205001	ドラム	2		
2	4205002	シン板	3		
3	4205006	ナベボルト	12		M6×10 ナベ
4	4205003	フレーム	1		

No.	コード番号	部品名称	個数		備　考
5	4206404	ハンドル	1		
6	4205005	よりもどし	1		専用
7	4205007	ボルト	6		M6x12
8					
9					