安全セット台ＭＲ型

4114500

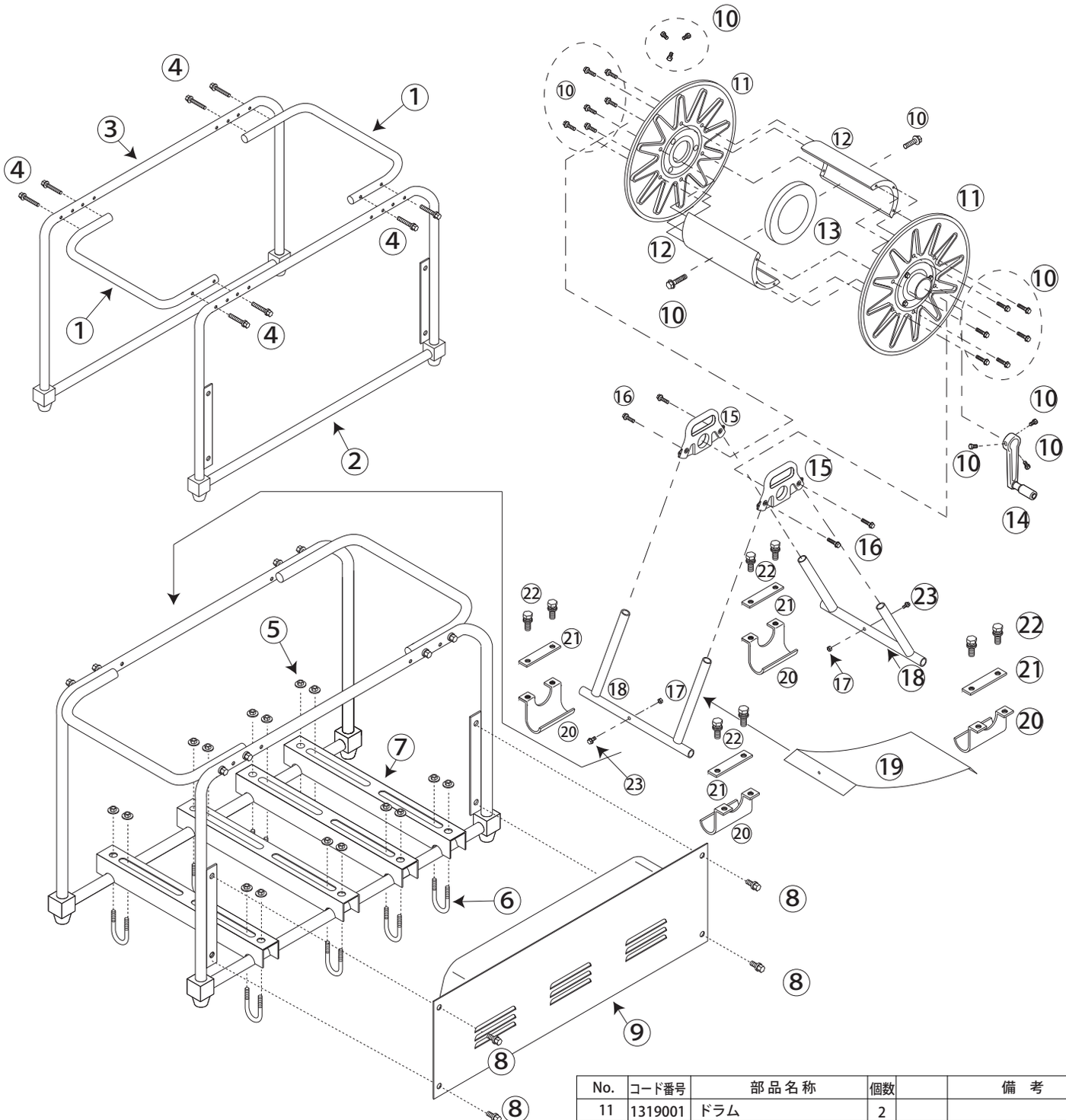

No.	コード番号	部品名称	個数		備　考
1	4114301	ツナギパイプ	2		
2	4114302	パイプ枠（A）	1		
3	4114303	パイプ枠（B）	1		
4	4114505	セムスビス	8		M8×50
5	4114506	フランジ付セレートナット	16		M8
6	4114507	Uボルト	8		M8
7	4114307	レール	4		
8	4114508	セムスビス	4		M8×15
9	4114309	カバー	1		
10	4114509	フランジ付ボルト	20		M8×16

No.	コード番号	部品名称	個数		備　考
11	1319001	ドラム	2		
12	1319002	シン板	2		
13	1319004	補強輪	1		
14	1319404	ハンドル	1		折りたたみ式
15	1319104	ドラム軸受	2		
16	4114510	フランジ付ボルト	4		M8×35
17	4114511	ナット	2		M8
18	4114501	フレーム脚	2		
19	4114502	水受板	1		
20	4114503	フック板	2		
21	4114504	フックキャップ	2		
22	4114512	セムスビス	8		M8×20
23	4114513	セムスビス	2		M8×35
24					