ミニ鉄砲ノズル

1124300

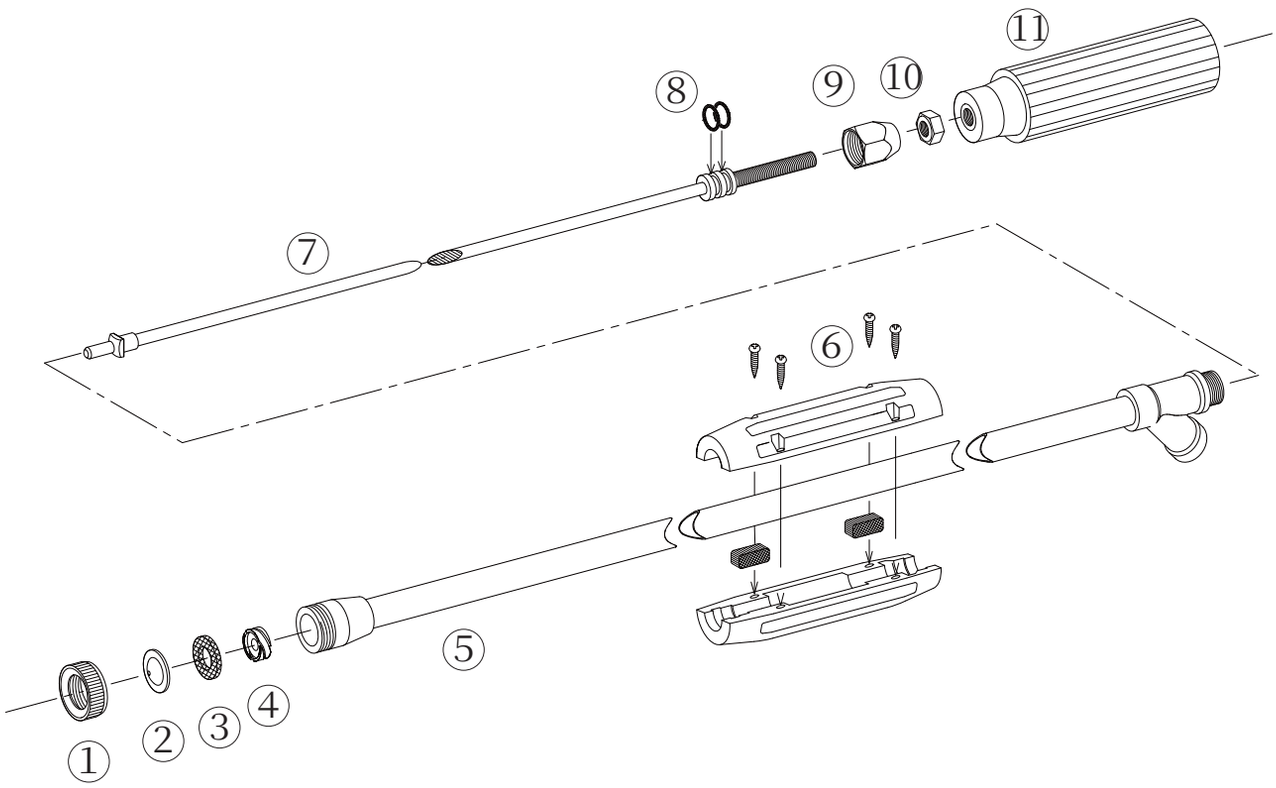

No.	コード番号	部品名称	個数		備　考
1	1101204	キャップ	1		
2	1101201	噴板	1		穴径･･･φ１.８
3	1101203	パッキン	1		18.5x10x1.5
4	1101205	中子	1		
5	1124301	本体パイプ	1		
6	1100809	握り	1		(1/2赤) ゴム板、ビス付

No.	コード番号	部品名称	個数		備　考
7･8	1124302	中芯（完）	1		Ｏリング付
7～11	1101206	中芯一式	1		握り付
8	3100400	Ｏリング	2		Ｐ－８
9	1124303	グランド	1		
10	1114910	Ｍ８ナット	1		
11	1101005	手元握り	1		(Ｍ８赤)